Maxis

従来品よりも綺麗な映像になりました！

従来の映像出力型式からAHDに変更になりました。

トラック・建設機械等に

リアビューモニターセット

- モニター＋CCDバックカメラ
- 後方の状況を常時カラーモニターに表示し確認が可能
- シガーライターから電源供給対応（DC12/24V 対応）
- 赤外線カメラで夜間も使用可能

コスパに優れたスタンダード品

CM-700HQ

7インチモニター

防水タイプの7インチモニター

CM-708WHQ

7インチモニター　防水 IP68　防塵 IP67

セット内容

新型用は端子部分が青色で統一されています。

株式会社マクシスコーポレーション

CM-700HQ

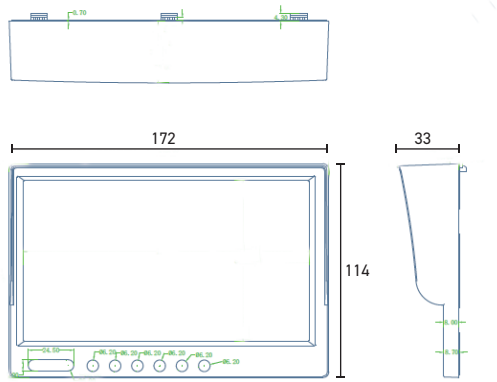

画面サイズ	7インチ
解像度	1024x600pixels
カメラインプット	4
電圧	DC10V～32V
言語	日本語・英語・中国語
埋め込みスピーカー	あり（防水タイプはスピーカーなし）
重量	400g
温度	-20℃～+70℃
画面モード	全画面、2，3，4分割可能

CM-708WHQ

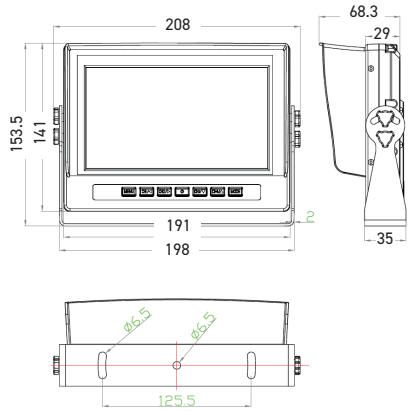

画面サイズ	7インチ
解像度	1024x600pixels
カメラインプット	4
電圧	DC10V～32V
言語	日本語・英語・中国語
埋め込みスピーカー	あり（防水タイプはスピーカーなし）
重量	1.6kg
温度	-20℃～+70℃
防水	IP68
画面モード	全画面、2，3，4分割可能

AC-300CHD

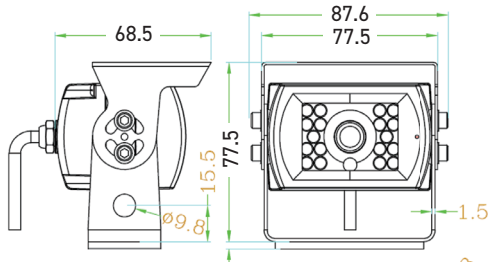

解像度	720p
赤外線LED	18個
防水	IP69K
可視角度	120度
電圧	DC12V
重量	300g
ナイトビジョン距離	13m

Maxis
株式会社マクシスコーポレーション

ウェブサイト：https://www.maxis.co.jp/
マクシスコーポレーション Click!
製品カタログ等随時更新中!

各種SNS
X(旧Twitter)：@maxis_corp
Instagram:@maxis_corporation
Youtube:@user-fm9xo3qe1r

札幌営業所	TEL:011-385-1100	FAX:011-385-3777
盛岡営業所	TEL:019-637-1133	FAX:019-637-1135
仙台営業所	TEL:022-239-7591	FAX:022-239-7594
東関東営業所	TEL:029-834-8511	FAX:029-832-5600
東京営業所	TEL:03-6860-7001	FAX:03-6860-7008
名古屋営業所	TEL:052-389-3151	FAX:052-389-3153
大阪営業所	TEL:06-7663-5515	FAX:06-7663-5517
広島営業所	TEL:082-545-7666	FAX:082-243-7100
九州営業所	TEL:0942-83-2100	FAX:0942-82-7339

©Maxis Corporation All rights reserved.